第３６回全日本小学生男子ソフトボール大会

開催地　：　岡山県久米郡久米南町　・　久米南町民運動公園
　　岡山県久米郡美咲町　・　美咲町中央運動公園
期日　：　令和4年7月30日　～　8月2日

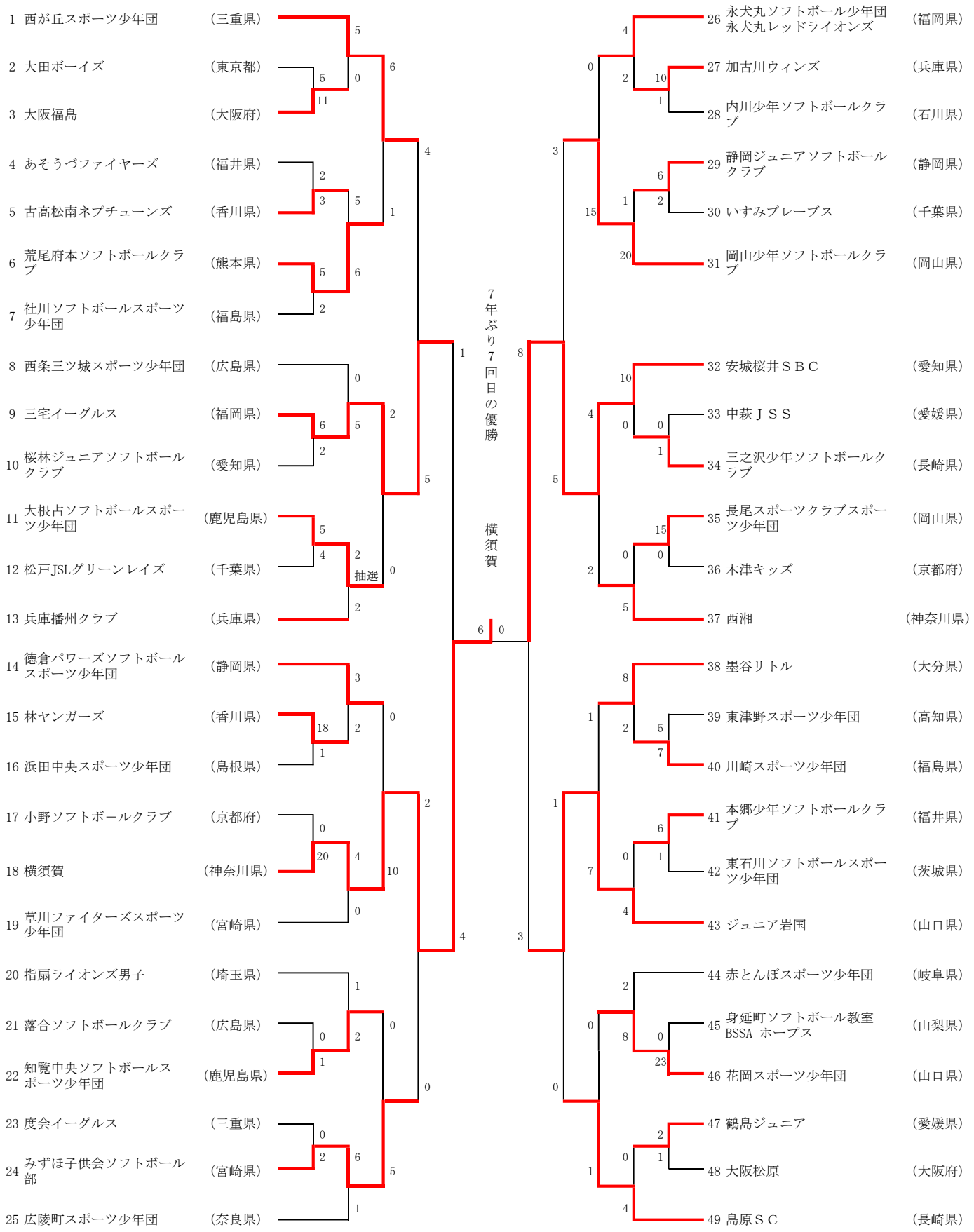

（一社）岡山県ソフトボール協会　記録委員会