令和6年度さいたま市民スポーツ大会
【結果】（一般男子二部）

令和6年12月8日

参加３1チーム
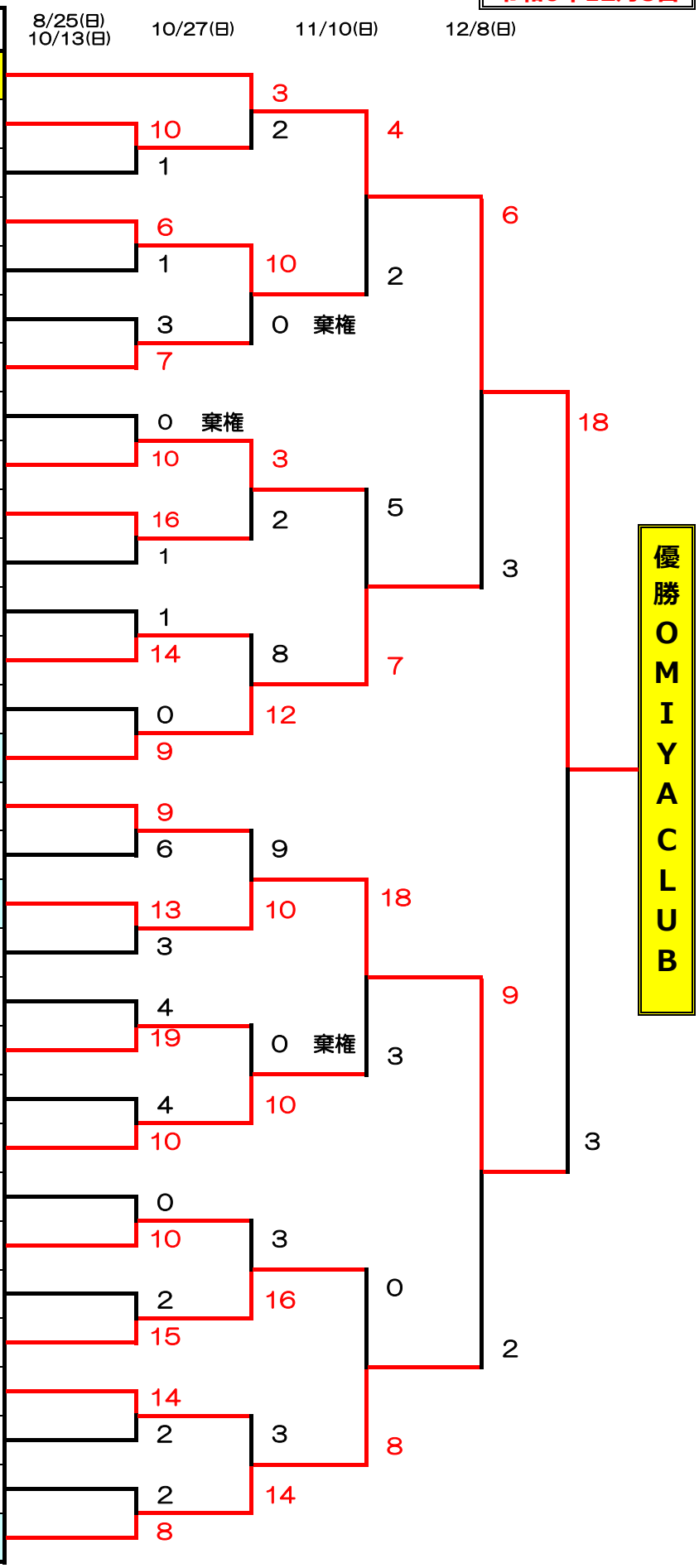
番号	チーム名
1	OMIYA CLUB
2	三橋三丁目SBC
3	三橋４丁目ソフト部
4	クール ス
5	N S C
6	太田スワローズ
7	鈴谷ソフト
8	オール大戸
9	常盤中PTAソフトA
10	五関自治会
11	南浦和小PTAソフト
12	木崎ソフトボール同好会
13	谷田小PTAソフト
14	へいしろう
15	大谷口PTAソフト
16	大牧サンデーズ
17	Yo Spirits
18	四谷二丁目ソフト
19	上里ソフトボールクラブ
20	若草リリーズ
21	桜ソフト
22	尾間木小PTAソフト
23	URAWA辻S.B.C B
24	常盤ソフトボール愛好会
25	ヒーローズ
26	中尾小ソフトボールクラブ
27	NISSIN CLUB
28	本太小ソフトボールクラブ
29	佐下ソフト
30	和土小ソフトクラブ
31	大里小ソフト