第７回　さいたま市ソフトボール協会 会長旗争奪中学生大会

決 勝トーナメント結果８月２５・２６日（荒川総合運動公園）

1	Aブロック1位	植 竹 中 学 校
2	Hブロック2位	大 原 中 学 校
3	Bブロック1位	尾 間 木 中 学 校
4	Gブロック2位	与 野 東 中 学 校
5	Cブロック1位	大 久 保 中 学 校
6	Fブロック2位	与 野 西 中 学 校
7	Dブロック1位	大 砂 土 中 学 校
8	Eブロック2位	常 盤 中 学 校
9	Hブロック1位	土 呂 中 学 校
10	Aブロック2位	三 室 中 学 校
11	Gブロック1位	春 里 中 学 校
12	Bブロック2位	東 浦 和 中 学 校
13	Fブロック1位	八 王 子 中 学 校
14	Cブロック2位	内 谷 中 学 校
15	Eブロック1位	土 屋 中 学 校
16	Dブロック2位	宮 前 中 学 校

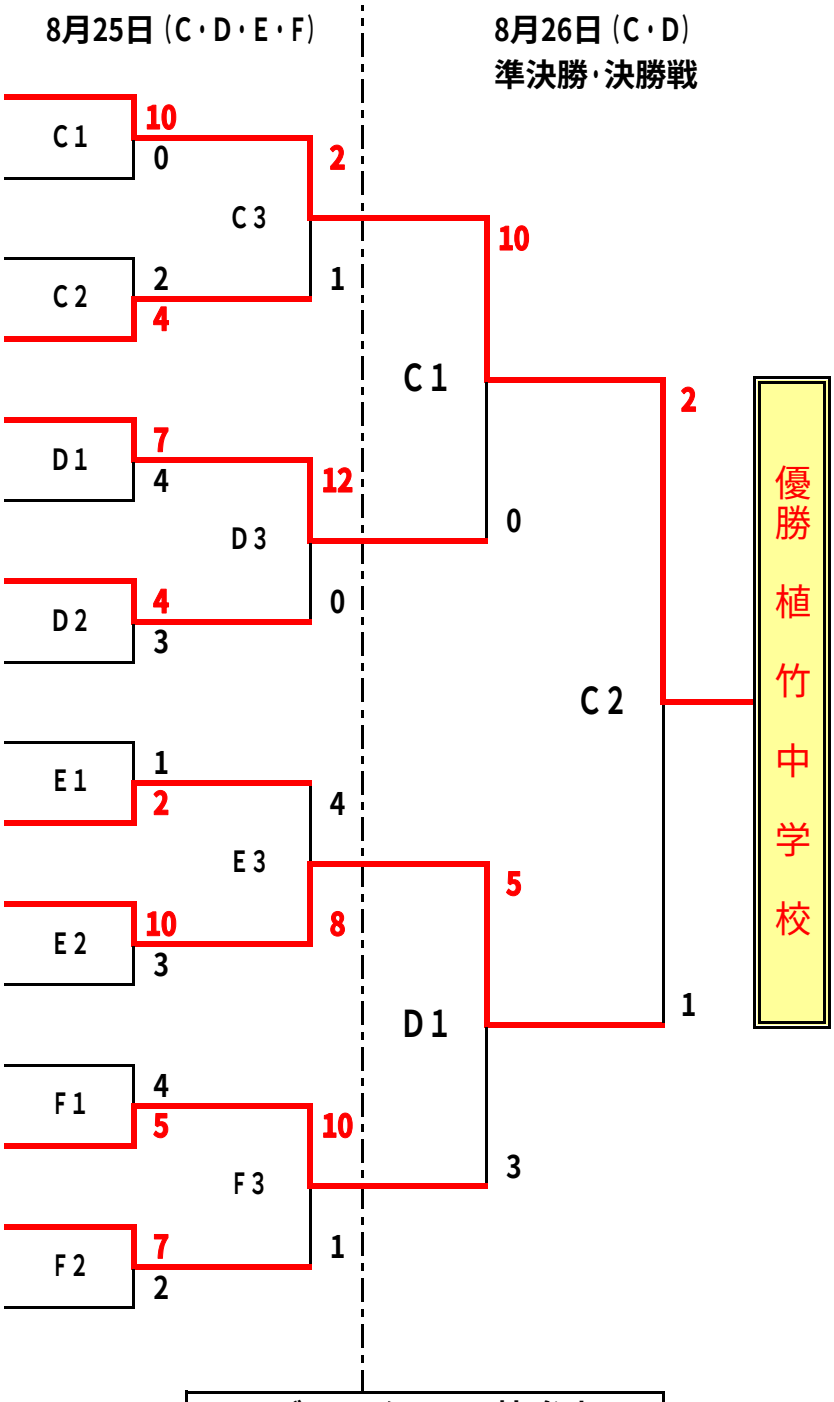

優　勝	植 竹 中 学 校
準優勝	春 里 中 学 校
第 3 位	大 久 保 中 学 校
第 3 位	内 谷 中 学 校
第 5 位	与 野 東 中 学 校
第 5 位	大 砂 土 中 学 校
第 5 位	三 室 中 学 校
第 5 位	土 屋 中 学 校